Zentrierring mit Feinfilter

INFICON ISO-KF Qualitäts-Bauteile werden nach ISO 2861/1, DIN 28403 und Pneurop 6606 gefertigt. Unsere qualitativ hochwertigen Bauteile sind die Standard-Bauteile für alle Vakuum- und Hochvakuumanwendungen. Die qualitativ hochwertigen INFICON-Bauteile sind für Leckraten kleiner 1 x 10-9 mbar l/s ausgelegt und geprüft.

LEISTUNGEN

- Wettbewerbsfähige Preise
- Weltweite Logistik
- Ausführung und Maße richten sich streng nach international anerkannten Normen.
- 2011/65/EC RoHS-konform

BESTELLINFORMATIONEN

Typ	DN 10 ISO-KF	DN 16 ISO-KF	DN 25 ISO-KF	DN 40 ISO-KF	DN 50 ISO-KF
Zentrierring mit Feinfilter DN 10 KF	211-096				
Zentrierring mit Feinfilter DN 16 KF		211-097			
Zentrierring mit Feinfilter DN 40 KF				211-099	
Zentrierring mit Feinfilter DN 50KF					211-100
Zentrierring mit Feinfilter DN25KF			211-098		

TECHNISCHE DATEN

Typ	DN 10 ISO-KF	DN 16 ISO-KF	DN 25 ISO-KF	DN 40 ISO-KF	DN 50 ISO-KF
Maß A	12	17	26	41	52
Maß B	9	13	22	35.5	45.7
Maß C	8	8	8	8	8
Maß D	3.9	3.9	3.9	3.9	3.9
Porengröße	0.004 mm	0.004 mm	0.004 mm	0.004 mm	0.004 mm
Innenring:	Stainless Steel 303/1.4305	Stainless Steel 303/1.4305	Stainless Steel 303/1.4305	Stainless Steel 303/1.4305	Stainless Steel 303/1.4305
Sprengring:	Stainless Steel 304/1.4301	Stainless Steel 304/1.4301	Stainless Steel 304/1.4301	Stainless Steel 304/1.4301	Stainless Steel 304/1.4301
Filter:	Stainless Steel 304/1.4301	Stainless Steel 304/1.4301	Stainless Steel 304/1.4301	Stainless Steel 304/1.4301	Stainless Steel 304/1.4301
Dichtung:	FPM	FPM	FPM	FPM	FPM

ABMESSUNGEN

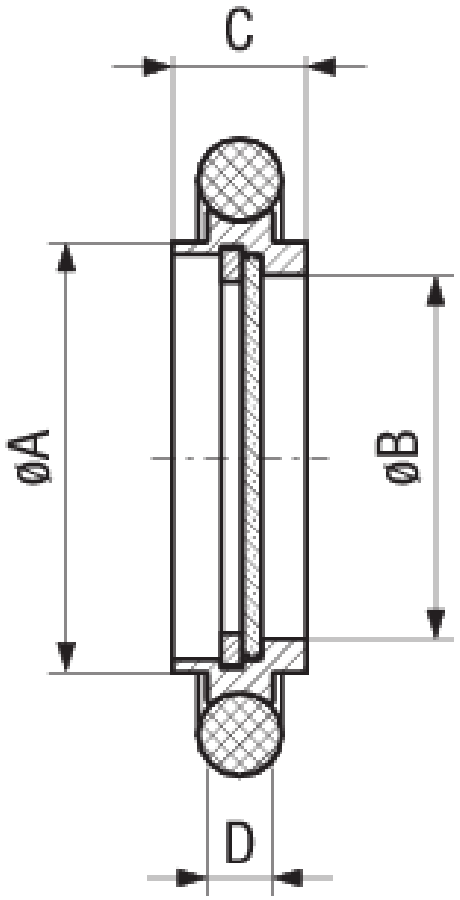

www.inficon.com reachus@inficon.com

Aufgrund laufender Produktverbesserungen können sich Spezifikationen ohne vorherige Bekanntmachung ändern.
RateWatcher ist eine eingetragene Marke von INFICON. Alle anderen Marken sind das Eigentum ihrer jeweiligen Eigentümer.

(2015-08) © 2015 INFICON