Tapa de protección

Los accesorios de calidad ISO-KF de INFICON se fabrican según la norma ISO 2861/1, DIN 28403 y Pneurop 6606. Nuestros accesorios de calidad son los componentes estándar para todas las aplicaciones de vacío y vacío alto. Los componentes de alta calidad de INFICON han sido diseñados y probados para índices de fugas menores de 1 x 10-9 mbar l/s.

BENEFICIOS

- Precio competitivo
- Logística por todo el mundo
- De conformidad con la normativa 2011/65/EU (RoHS)

INFORMACIÓN DEL PEDIDO

Tipo	DN 10-16 ISO-KF	DN 20-25 ISO-KF	DN 32-40 ISO-KF	DN 50 ISO-KF
Protective lid DN 10-16 KF	211-427			
Protective lid DN 20-25 KF		211-428		
Protective lid, DN 32-40 KF			211-429	
Protective lid, DN 50 KF				211-430

ESPECIFICACIONES

Tipo	DN 10-16 ISO-KF	DN 20-25 ISO-KF	DN 32-40 ISO-KF	DN 50 ISO-KF
Dimensión A	32	42	57	77
Dimensión B	29	39	54	74
Dimensión C	7.5	7.5	7.5	7.5
Material:	Polyethylene	Polyethylene	Polyethylene	Polyethylene

DIMENSIONES

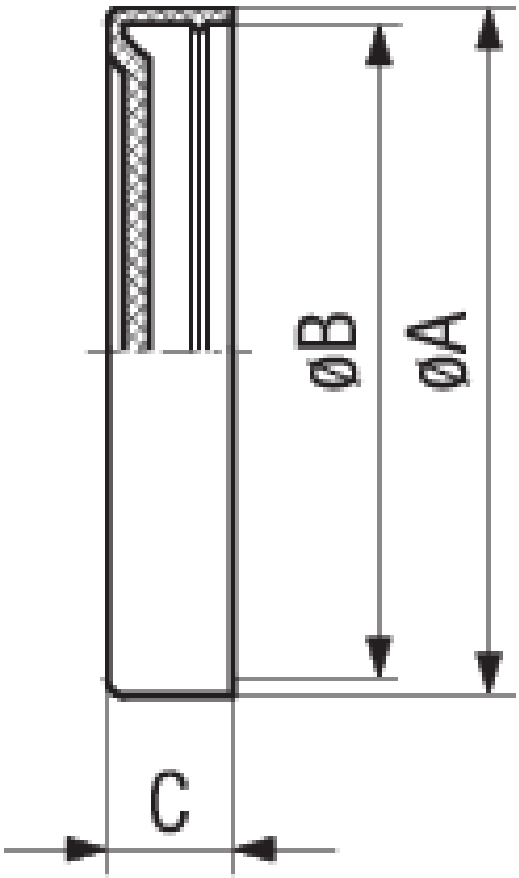

www.inficon.com reachus@inficon.com

Debido a nuestro programa continuo de mejoras en los productos, las especificaciones están sujetas a modificaciones sin previo aviso.
RateWatcher es una marca comercial de INFICON. El resto de marcas comerciales son propiedad de sus respectivos propietarios.

(2015-08) © 2015 INFICON