VSD200 Differenzschalter

Die Vakuumschalter von INFICON wurden für genaue und zuverlässige Druckerkennung konstruiert. Diese robusten elektronischen Schalter finden Verwendung in allen gängigen Vakuumapplikationen und Druckabsperrvorrichtungen. Die Schalter sind als Absolutdruckschalter (Referenzvakuum) oder Differenzdruckschalter (in Bezug auf den Umgebungsdruck) erhältlich.

LEISTUNGEN

- Korrosionsbeständiges Edelstahldesign
- Robustes Design, reinraumtauglich
- Einfache Anlagenintegration durch ab Werk voreingestellte kundenspezifische Schaltpunkte.

MERKMALE

- IP 44-Schutz
- Relais-Ausgabe mit potenzialfreien Kontakten
- Hochpräsziser temperaturkompensierter Sensor
- Druckbereich 1×10-9 mbar … 2 bar

BESTELLINFORMATIONEN

ORDERING INFORMATION
VSA200 ABSOLUTE SWITCH

3 S A 1 – F 5 1 – 9 7 0 0

FS	Unit	
1000	Torr	F
1100	mbar	G

F	5
G	6

Flange

DN 16 ISO-KF	1
4 VCR male	C
4 VCR female	D

Setpoint value

0	0	0
1	1	1
2	2	2
3	3	3
4	4	4
5	5	5
6	6	6
7	7	7
8	8	8
9	9	9
C [1]		

[1] C = 10

Example: Setpoint at 970 Torr absolute pressure, DN 16 ISO-KF: **3SA1-F51-9700**
Setpoint at 1080 mbar absolute pressure, 4 VCR male: **3SA1-G6C-C800**

ORDERING INFORMATION
VSD200 DIFFERENTIAL SWITCH

3 S D 1 – M 5 1 – B 2 0 0

Unit

Torr	5
mbar	6

Flange

DN 16 ISO-KF	1
4 VCR male	C
4 VCR female	D

Setpoint value

0	0
1	1
2	2
3	3
4	4
5	5
6	6
7	7
8	8
9	9

Sign

A	+ (plus)
B	– (minus)

Example: 20 Torr below ambient pressure, DN 16 ISO-KF: **3SD1-M51-B200**

TECHNISCHE DATEN

Typ		-100 ... +50 mbar	-100 ... +50 Torr
Differenzbereich (1)	mbar	–100 … +50	–
Differenzbereich (1)	Torr	–	–100 … +50
Schaltpunkt-Einstellbereich	mbar	–99 … +46	–
Schaltpunkt-Einstellbereich	Torr	–	–99 … +46
Zulässiger Druck	bar (absolute)	2	2
Schaltpunktrelais			
Relaisausgang		n.o., n.c., potential free	n.o., n.c., potential free
Schaltpunktrelais			
Kontaktbelastung	V (dc)	30	30
Schaltpunktrelais			
Kontaktbelastung	A (dc)	1	1
Schaltpunktrelais			
Kontaktbelastung	V (ac)	30	30
Schaltpunktrelais			
Kontaktbelastung	A (ac)	0.3	0.3
Schaltpunkt-Genauigkeit	percent FS	0.5	0.5
Temperatureinfluss auf Nullpunkt und Bereich	percent FS/°C	≤±0.02	≤±0.02
Ansprechzeit	ms	≤45	≤45
Hysterese	percent FS	2	2
Elektrischer Anschluss		D-Sub, 9-pin	D-Sub, 9-pin
Versorgungsspannung	V (dc)	14 … 30	14 … 30
Leistungsaufnahme	W	<0.5	<0.5
Zulässige Temperatur			
Betrieb (Umgebung)	°C	0 … 70	0 … 70
Lagerung	°C	–40 … 80	–40 … 80
Werkstoffe gegen Vakuum		stainless steel	stainless steel
Einbaulage		any	any
Inneres Volumen			
DN 16 ISO-KF	cm³ (in.³)	2.81 (0.17)	2.81 (0.17)
4 VCR	cm³ (in.³)	0.93 (0.057)	0.93 (0.057)
Gewicht	g	140	140
Schutzart		IP 40	IP 40
Sensorschutz		Short circuit protection and reverse polarity protection	Short circuit protection and reverse polarity protection

(1) References to ambient pressure.

ABMESSUNGEN

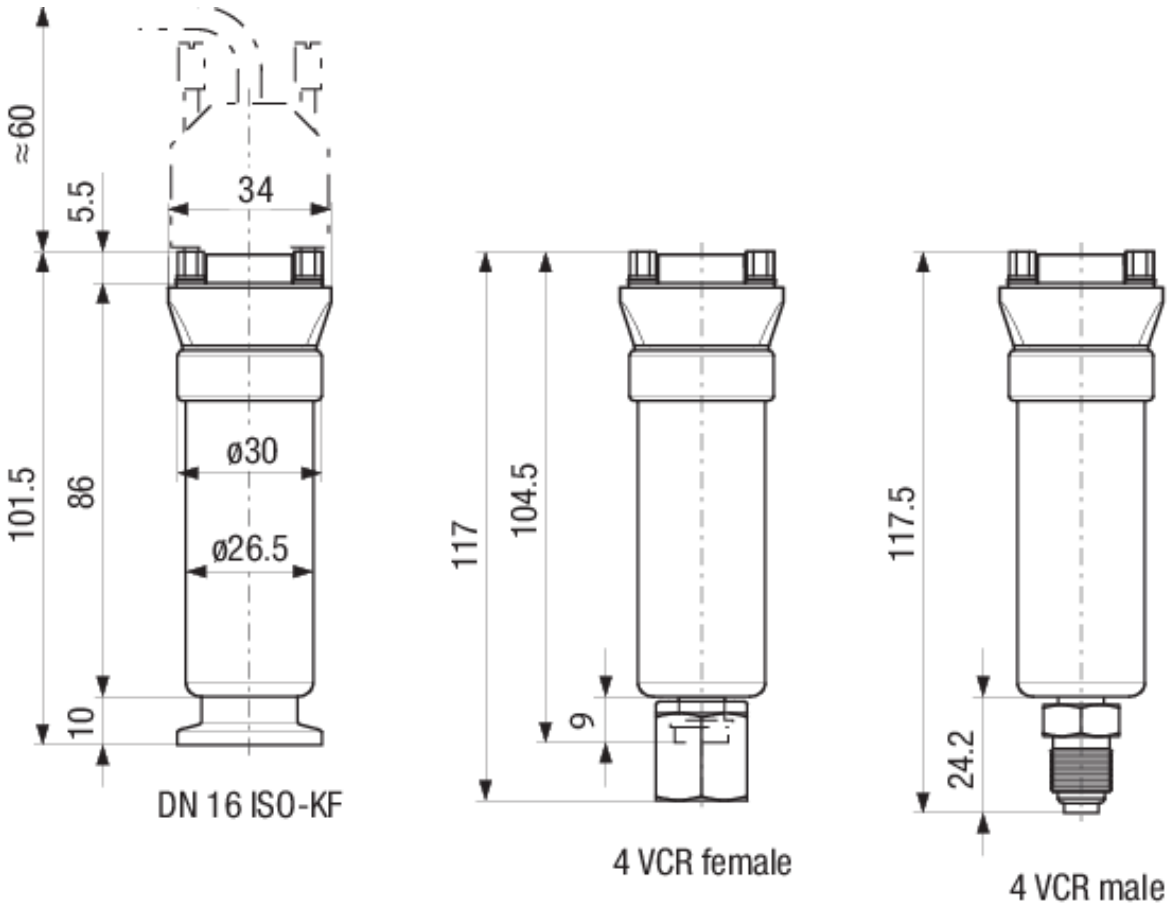

Aufgrund laufender Produktverbesserungen können sich Spezifikationen ohne vorherige Bekanntmachung ändern.
RateWatcher ist eine eingetragene Marke von INFICON. Alle anderen Marken sind das Eigentum ihrer jeweiligen Eigentümer.
(2014-05) © 2014 INFICON