Schweißflansch - Stahl A570

INFICON ISO-K Qualitäts-Bauteile werden nach ISO 1609, DIN 28404 und Pneurop 6606 gefertigt. Unsere qualitativ hochwertigen Bauteile sind die Standard-Vakuumbauteile für alle Vakuum- und Hochvakuumleitungen. Die qualitativ hochwertigen INFICON-Bauteile sind für Leckraten kleiner 1 x 10-9 mbar l/s ausgelegt und geprüft.

LEISTUNGEN

- Wettbewerbsfähige Preise
- Weltweite Logistik
- Ausführung und Maße richten sich streng nach international anerkannten Normen.
- Oberflächenfinish, Schweißnähte, Materialspezifikationen und Sauberkeit entsprechen oder übersteigen Hochvakuumanforderungen
- 2011/65/EU RoHS compliant

BESTELLINFORMATIONEN

Typ	DN 160 ISO-K	DN 250 ISO-K
Schweissflansch, Stahl, DN 160 ISO-K	212-023	
Schweissflansch, Stahl, DN 250 ISO-K		212-025

TECHNISCHE DATEN

Typ	DN 160 ISO-K	DN 250 ISO-K
Maß A	180	290
Maß B	159	267
Maß C	153.2	261
Maß D	12	12
Maß E	6	6
Werkstoff:	Steel A570/-	Steel A570/-

ABMESSUNGEN

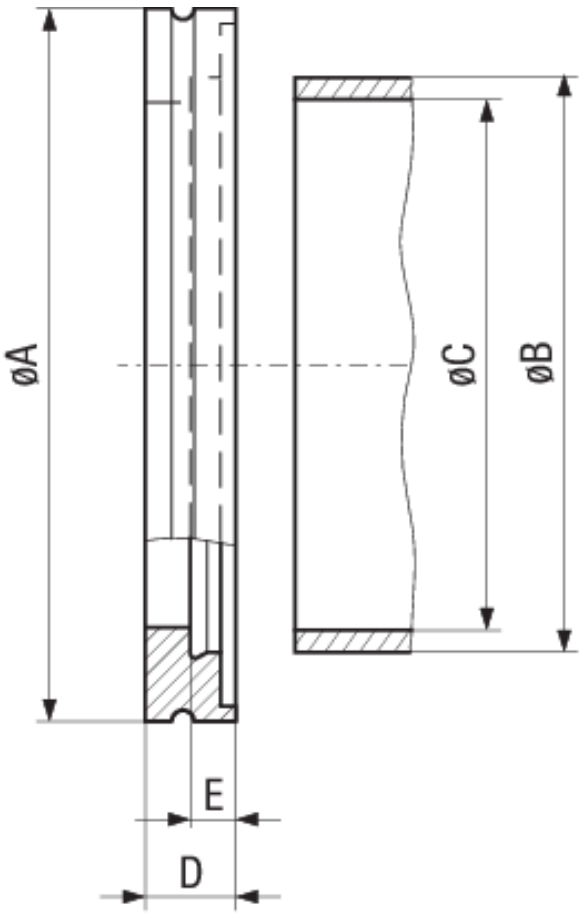

www.inficon.com reachus@inficon.com

Aufgrund laufender Produktverbesserungen können sich Spezifikationen ohne vorherige Bekanntmachung ändern.
RateWatcher ist eine eingetragene Marke von INFICON. Alle anderen Marken sind das Eigentum ihrer jeweiligen Eigentümer.

(2014-09) © 2014 INFICON