Brida de soldadura - Acero

Los accesorios de calidad ISO-K de INFICON se fabrican según la norma ISO 1609, DIN 28404 y Pneurop 6606. Nuestros accesorios de diámetro grande de calidad son los componentes de vacío estándar para todas las líneas de vacío y vacío alto. Los accesorios de alta calidad de INFICON han sido diseñados y probados para índices de fugas menores de 1 x 10-9 mbar l/s.

BENEFICIOS

- Precio competitivo
- Logística por todo el mundo
- El diseño y las medidas respetan las estrictas normas internacionales
- El acabado de superficie, las soldaduras, las especificaciones de materiales y la limpieza cumplen o exceden las especificaciones de alto vacío
- 2011/65/EU RoHS compliant

INFORMACIÓN DEL PEDIDO

Tipo	DN 63 ISO-K	DN 100 ISO-K
Welding flange, steel, DN 100 ISO-K		212-022
Welding flange, steel, DN 63 ISO-K	212-021	

ESPECIFICACIONES

Tipo	DN 63 ISO-K	DN 100 ISO-K
Dimensión A	95	130
Dimensión B	76.1	108
Dimensión C	70.3	102.2
Dimensión D	12	12
Dimensión E	6	6
Material:	Steel -/ 1.0831	Steel -/1.0831

DIMENSIONES

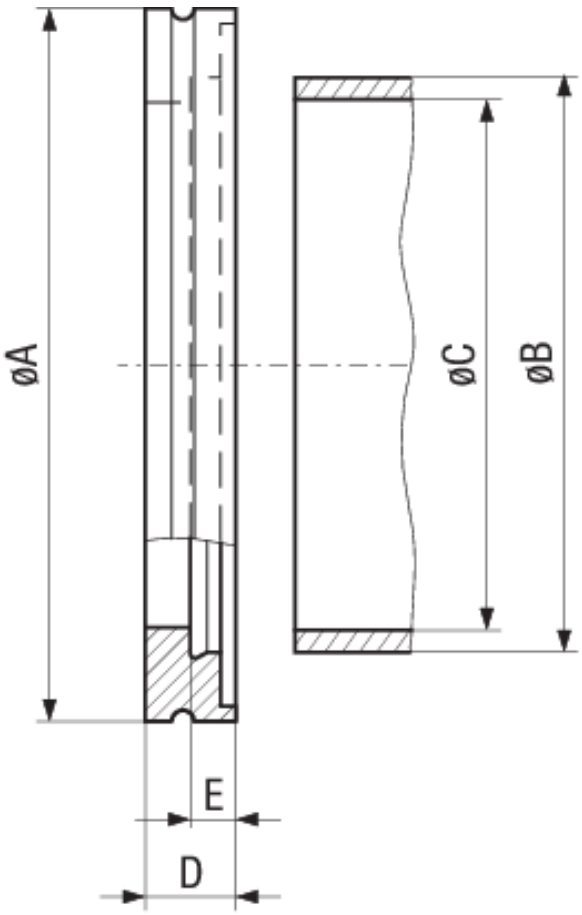

www.inficon.com reachus@inficon.com

Debido a nuestro programa continuo de mejoras en los productos, las especificaciones están sujetas a modificaciones sin previo aviso.
RateWatcher es una marca comercial de INFICON. El resto de marcas comerciales son propiedad de sus respectivos propietarios.

(2014-09) © 2014 INFICON